VD5-10 Series

5-10 功率输出（5 –10 Watts of Output Power）
宽电压输入（2:1 Wide Input Range）
输入输出隔离（Isolated Output）
长期短路保护，自恢复（Short Circuit Protection,Automatic Recovery）
小型化封装（Small Package）

VD 5 - 24 S 05
① ② ③ ④ ⑤

① 系列号（Series）：VD
② 输出功率（Output Power）：5W
③ 输入电压（Input Voltage）：12V、24V、48V、110V
④ 输出模式（Output Mode）：S：单路（Single）D：双路（Dual）
⑤ 输出电压（Output Voltage）：3.3V、5V、12V、15V、24V、48V

输入特性 Input	Min	Nom	Max	Notes
输入电压 Vdc Input Voltage	9 18 36 66	12 24 48 110	18 36 72 160	
输出特性 Output				
输出电压精度 Setpoint Accuracy			±1% ±3%	Vo1 Vo2
源效应 Line Regulation			±0.2 %	
负载效应 Load Regulation			±0.5 %	
动态响应 Dynamic Response			3%Vo Pk deviation 200µS settling time	50~75% load 50~25% load
纹波与噪声 Ripple and Noise			50mVp-p 100mVp-p	Vo≤5Vdc Other
温度系数 Temperature		±0. 02%/℃		
综合特性 General				
隔离电压 Isolation Voltage		1500 Vdc 1000 Vdc		Input-Output Input-Output @ Vin=110Vdc
隔离电压 Isolation Voltage			1500Vdc 500Vdc 500Vdc	Input-Output Input-Case Output-Case
开关频率 Switching Frequency		300KHz		
效率 Efficiency		80%		5V
手工焊接时间 Hand Soldering Time			5s	
MTBF		8×10^5h		Bellcore TR332，25℃
工作壳温 Case Temperature	-25℃ -45℃		+90℃ +105℃	军品级 Military Grade
储存温度 Storage Temperature	-55℃		+125℃	
相对湿度 Relative Humidity	10%		90%	

短路保护 Short-Circuit Protection	长期短路自恢复 Continuous Automatic Recovery

产品明细单/Models

型号 Model	输出电压（Vdc） Output Voltage				输出电压（Vdc） Output Voltage	输出电流（A） Output Current	
	12	24	48	110		5W	7.5W
VD□-□S3V3	9~18	18~36	36~72	66~160	3.3	1.2	2.27
VD□-□S05	9~18	18~36	36~72	66~160	5.05	1	1.49
VD□-□S12	9~18	18~36	36~72	66~160	12	0.42	0.63
VD□-□S15	9~18	18~36	36~72	66~160	15	0.33	0.5
VD□-□S24	9~18	18~36	36~72	66~160	24	0.21	0.31
VD□-□S48	9~18	18~36	36~72	66~160	48	0.11	0.16
VD□-□D05	9~18	18~36	36~72	66~160	+5.05/-5.05	+0.5/-0.5	
VD□-□D12	9~18	18~36	36~72	66~160	+12/-12	+0.2/-0.2	
VD□-□D15	9~18	18~36	36~72	66~160	+15/-15	+0.17/-0.17	

注：□代表所需输入电压　　Remark: to fill input voltage into □

典型应用/ Typical Application

SINGLE OUTPUT :

DUAL OUTPUT :

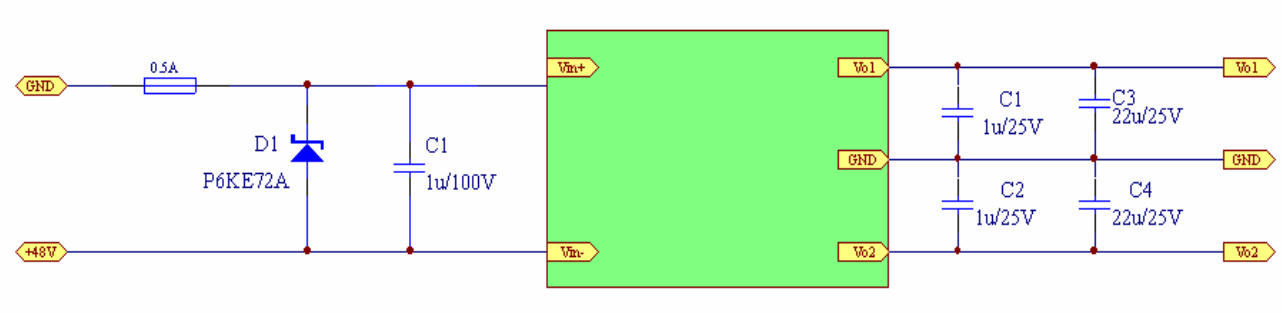

原理框图 / Block Diagram

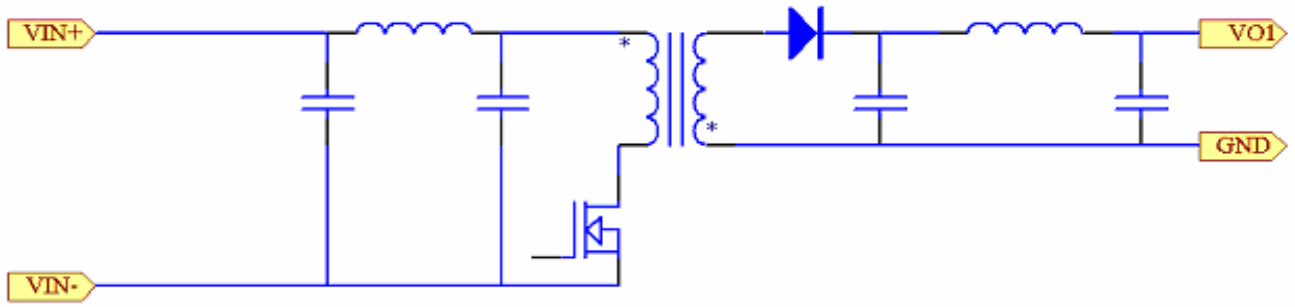

外形尺寸图/Mechanical Drawing

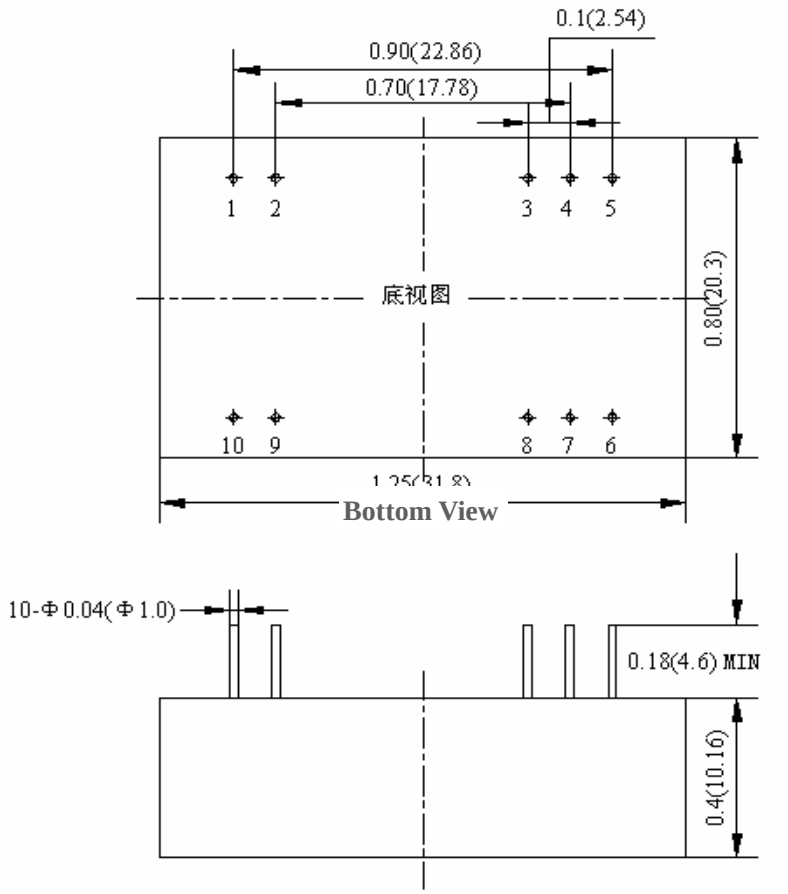

管脚定义/Pin Definition

管脚定义 Pin	1	2	3	4	5	6	7	8	9	10
单路 Single	- Vin	-Vin	NC	NC	NC	+Vo	NC	-Vo	+Vin	+Vin
双路 Dual	- Vin	- Vin	COM	NC	Vo2	Vo1	NC	COM	+Vin	+Vin

注：NC 代表无连接的空管脚(NC for no connection pin)